ЛИМЦ.60148.06.010.002

Перв. примен.

ЛИМЦ.60148.06.010.000

Справ. №

Ra 12,5 (√)

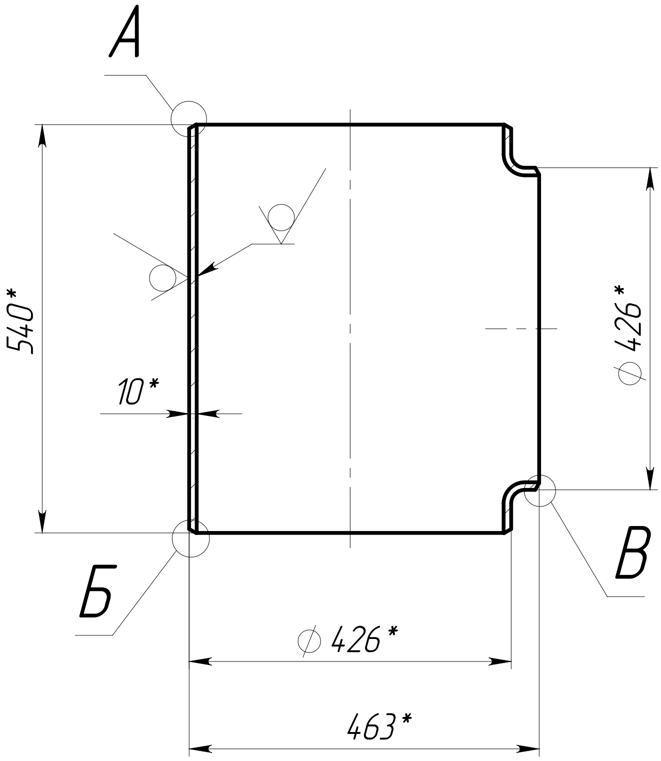

А (1:1)

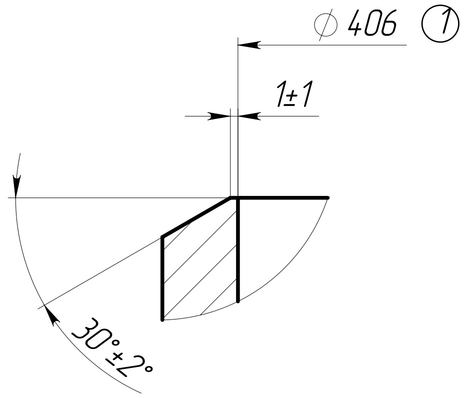

Б (1:1)

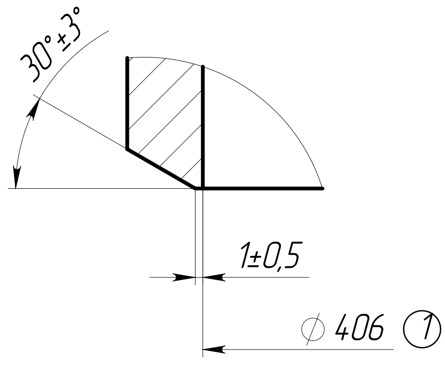

В (1:1)

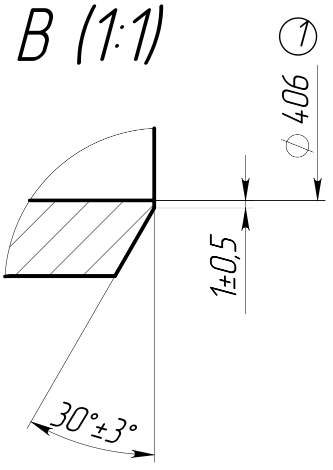

1. *ŭǪǱǶǯǺȅ ǯǵȉ ǻǹǺǫǬǸǴ.
2. ŭǻǼǺȅǯ ǴǺǸǶǴǱ ǹǺǱǼǿǹǱǼǼ.
3. ǖǪǺǴǱǺǹǪǪǼǼ ǸǫǹǱǷǪǻǯǷǱǯ ǻǯǺǼǯǷǪ.
4. Общие допуски по ГОСТ 30893.2 – mK. ①

Подп. и дата

Инв. № дубл.

Взам. инв. №

Подп. и дата

Инв. № подл.

					ЛИМЦ.60148.06.010.002		
1	Зам.	ЛИМЦ.60148.13ИИ	Быков	06.11.25			
Изм.	Лист	№ докум.	Подп.	Дата		Лит.	Масса	Масштаб
Разраб.		Быков	Быков	28.5.25	Тройник		53.83	1:10
Пров.		Лаптев						
Т. контр.						Лист	Листов 1	
					Изделие–заготовка: тройник 426х10–09Г2С ГОСТ 17376–2001	АО "БТ"		
Н. контр.								
Утв.		Соломатин						

Шифр: Копировал Формат А4